平成１７(2005)年度
東京都高等学校男子バスケットボール
新人戦本大会　兼　関東新人大会東京都予選
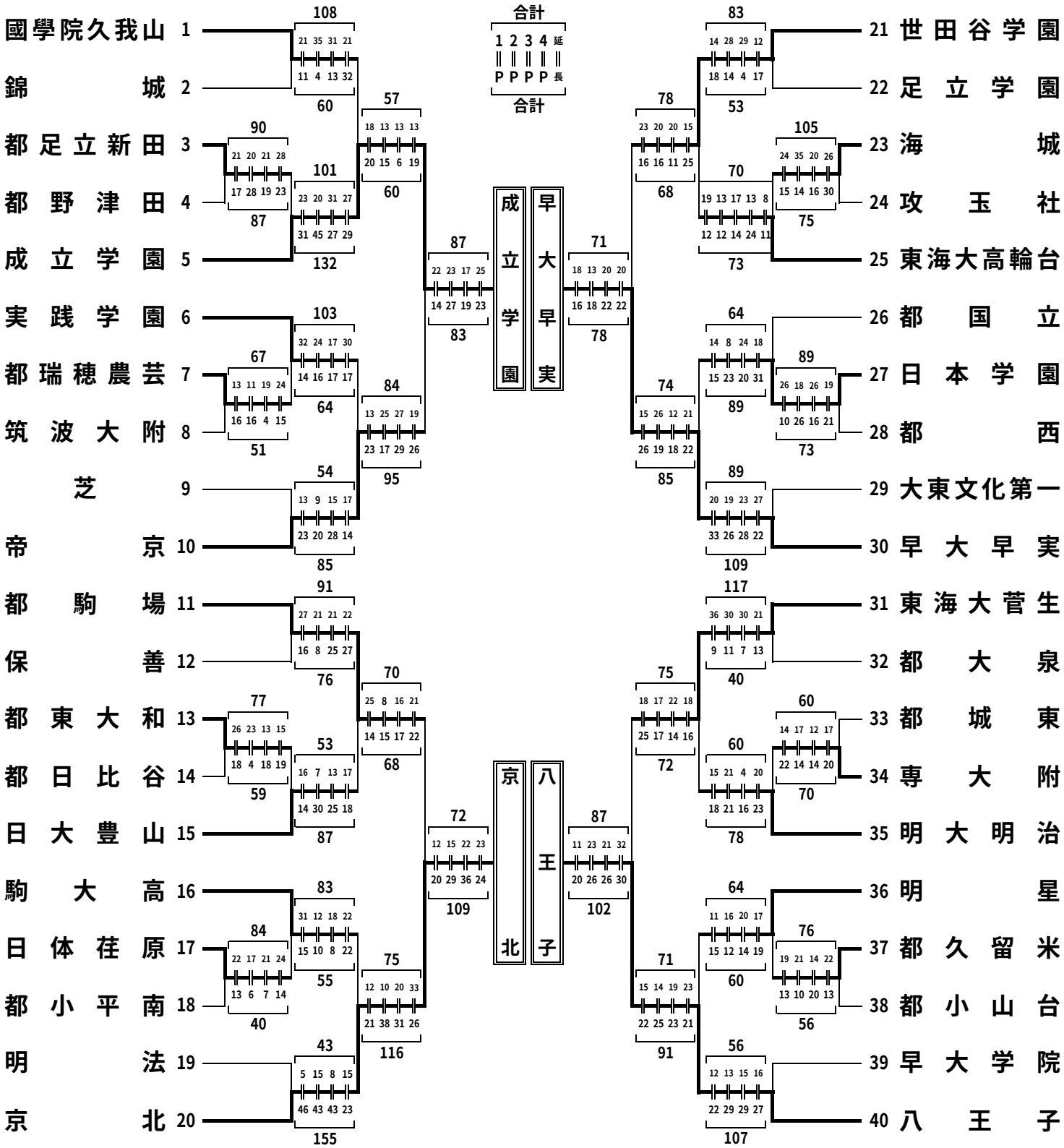
2006(H18)年1月7日(土)～1月22日(日)