平成18年度　新人戦　第1支部大会

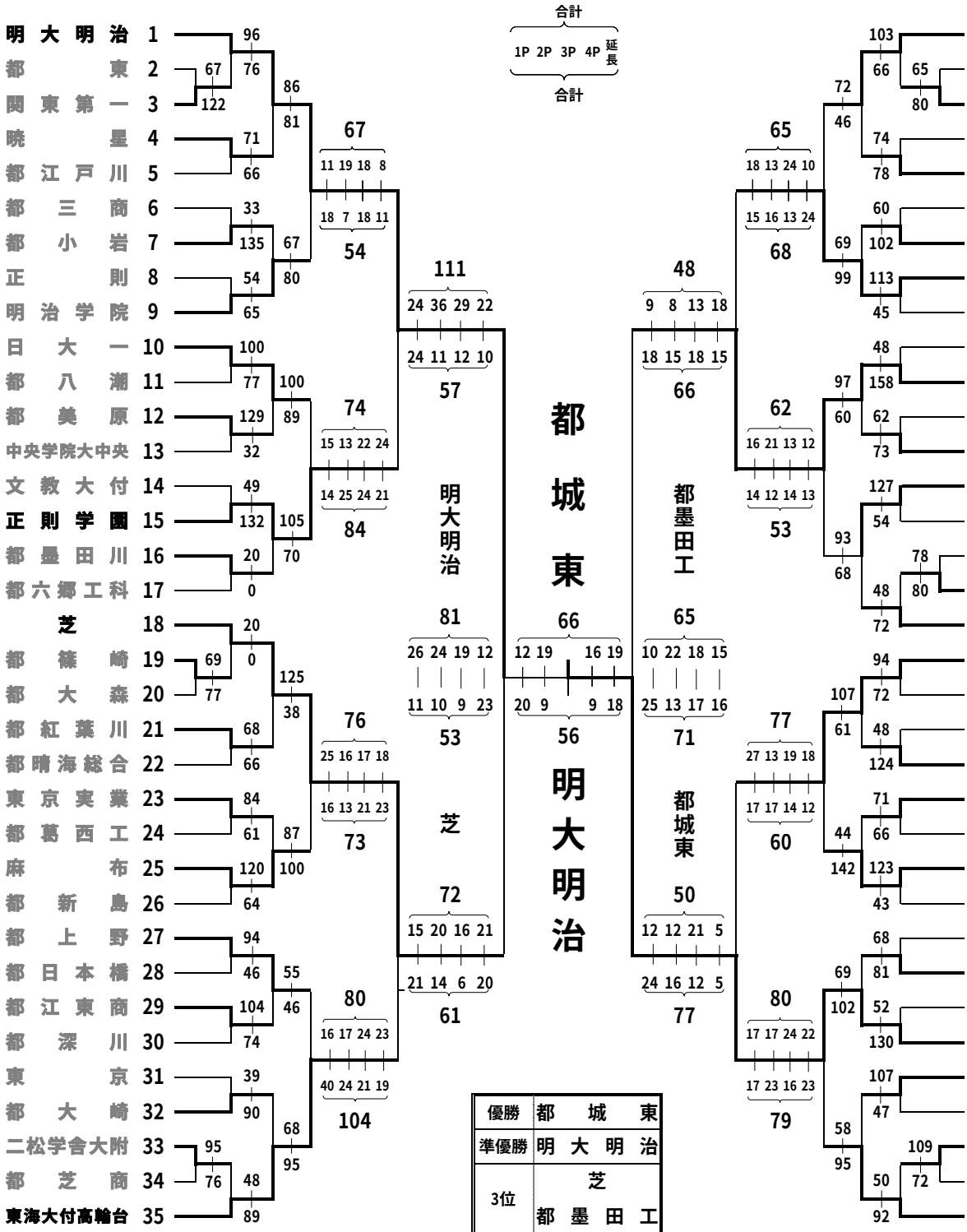

優勝	都城東
準優勝	明大明治
3位	芝
	都墨田工
ベスト8	正則学園
	東海大学付属高輪台
	攻玉社
	安田学園