春季大会　兼　関東大会予選

Ｃ ブ ロ ッ ク
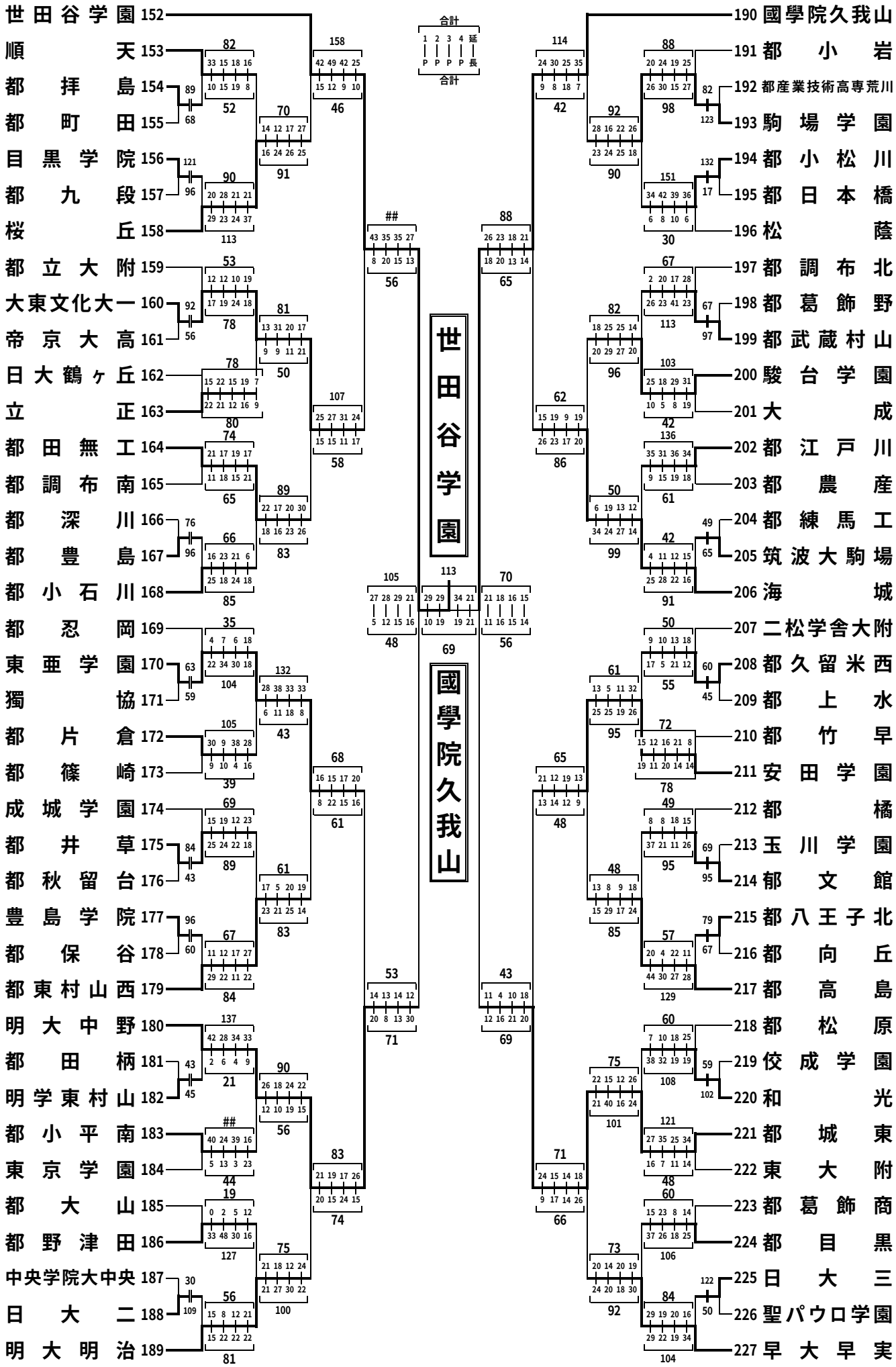
2008(平成20)年度